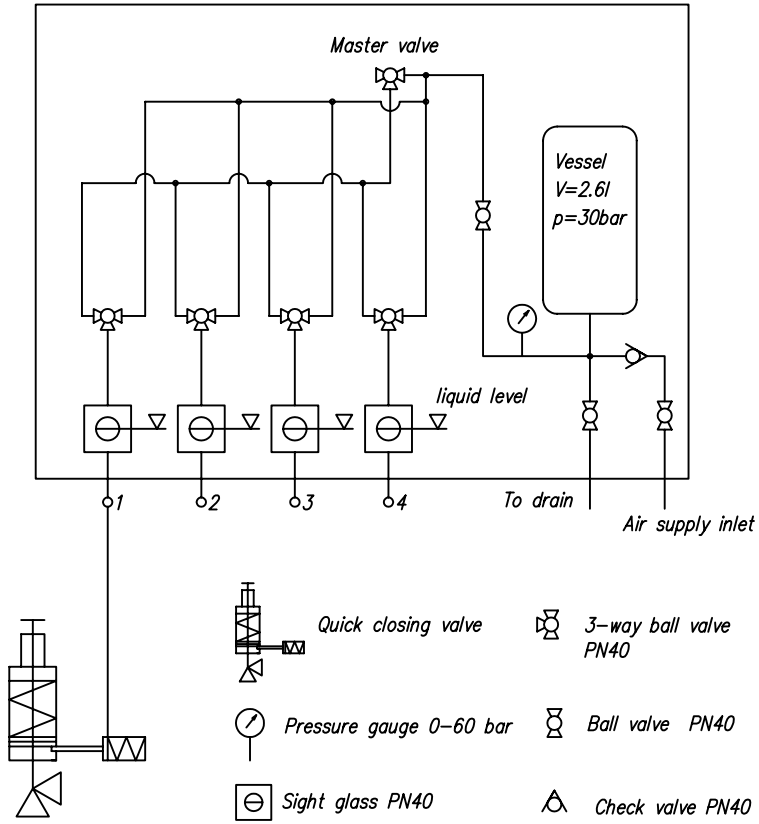

ISO - TOLERANCIJE					OBRADA	POZ.	PRIPADA CRTEŽU

MJERILO		DATUM	PREZIME	POTPIS	MATERIJAL
	KONSTRUIRAO	01.04.2004	Ing. Vuli?		
	CRTAO	01.04.2004	Ing. Vuli?		
	KONTROLIRAO	01.04.2004	Ing. O'egovi?		MASA
	ODOBRIO	01.04.2004	Ing. O'egovi?		

OMV-VENTIL

Pneummatic diagram
Quick closing cabinet

CRTEŽ
305 - 00